STILLE

Surgical perfection. For life.



STILLE imagiQ3™ Legacy

Un passo avanti nella perfezione dell'imaging

Versione: Globale, illustrazione che mostra accessorio opzionale.

Elevare la perfezione

con innovativa visualizzazione e efficienza in sala operatoria

Costruito su decenni di esperienza con migliaia di unità imagiQ™ in tutto il mondo, imagiQ3™ Legacy incorpora nuove tecnologie mantenendo la rinomata alta radiotrasparenza di imagiQ™ e il leggendario True Free Float™. Con un passo avanti, imagiQ3™ Legacy spinge i limiti della perfezione e rappresenta un capolavoro per le sale operatorie e i laboratori di emodinamica.

Impiego clinico versatile*

- ✓ Vascolare
- ✓ Elettrofisiologia / Ritmologia
- ✓ Pneumologia
- ✓ Colonna
- ✓ Terapia del dolore
- ✓ Gastroenterologia / ERCP

* nell'ambito d'uso previsto

Qualità e design svedesi

I tavoli imagiQ™ di STILLE sono i migliori tavoli mobili di imaging, imitati ma mai eguagliati. Progettati con cura, offrono un comfort ottimale per il paziente, meno artefatti e una minore dose di radiazioni.



Eccellenza senza pari nell'imaging. Il piano in fibra di carbonio premium curvato con bordi arrotondati offre un'eccezionale radiotrasparenza di 0,4 mm Al. Eq.*, riducendo notevolmente la dose di radiazione e migliorando la qualità dell'immagine. Sperimenta la differenza di un'imaging ad alte prestazioni.

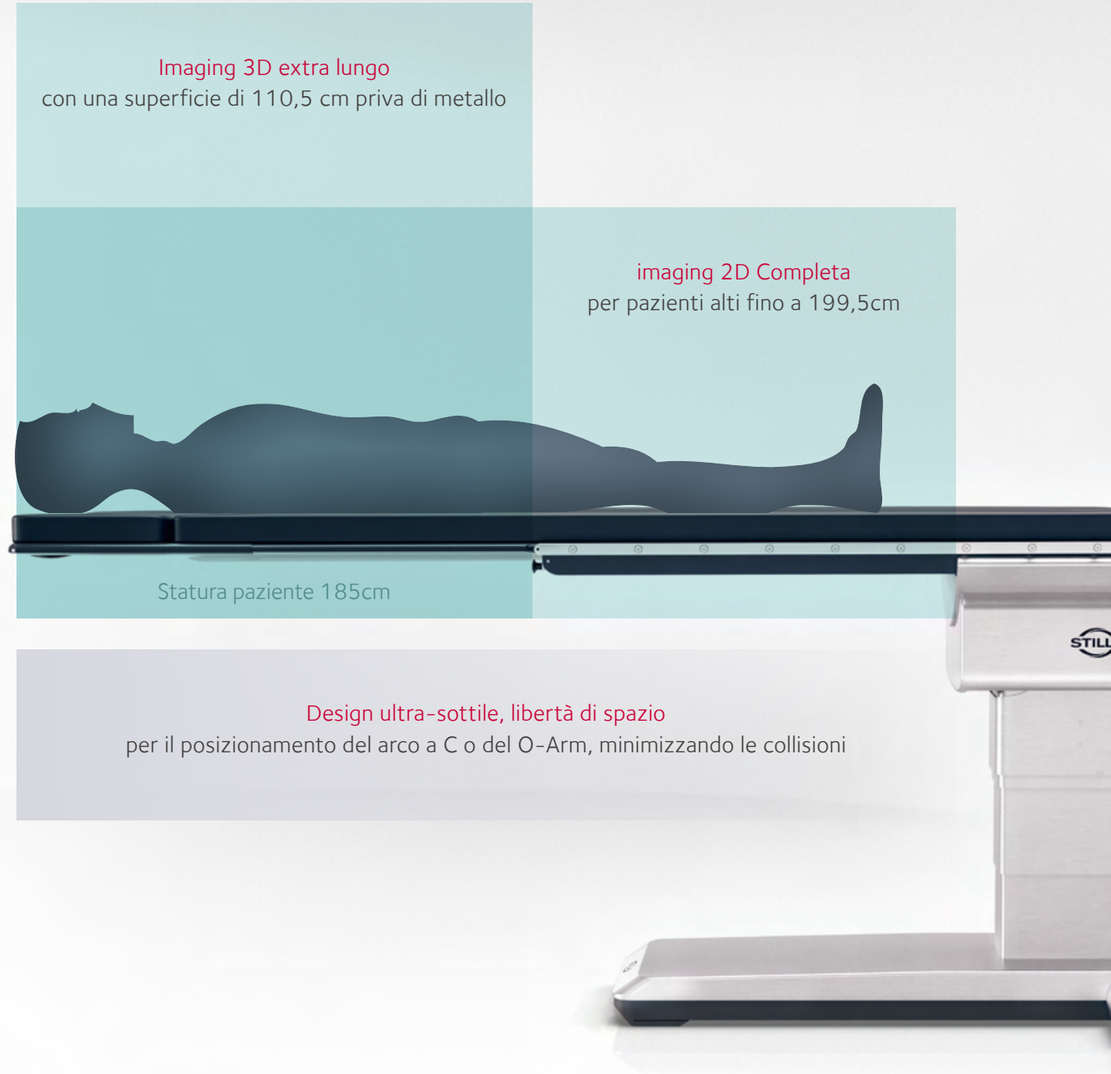

La flessibilità nel posizionamento del paziente consente di ottenere migliori risultati di imaging in un'ampia gamma di applicazioni.
La parte anteriore del tavolo consente una capacità di peso massima di 300 kg per quelle procedure che richiedono il paziente in posizione supina, laterale o prona.







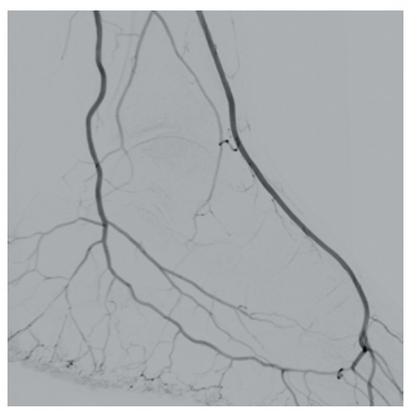

* Valore di radiolucenza per l'intero piano del tavolo, secondo la norma internazionale:
0,4 mm Al. Eq. secondo IEC 60601-1-3:1994 / 0,65 mm Al. Eq. secondo la norma IEC 60601-2-54:2022 Ed. 2.0.

Low-Dose Enabler™, compatibile con l'arco a C
L'elevata radiolucenza del piano di lavoro, in combinazione con l'ottimo accesso per l'arco a C, migliora la qualità dell'immagine mentre i bordi arrotondati riducono gli artefatti.

Prova l’esclusivo True Free Float™, la tecnologia di flottazione più delicata e sensibile sul mercato. Il design innovativo offre una precisione sorprendente e libertà di movimento senza pari in qualsiasi direzione orizzontale, riducendo al tempo stesso la durata delle procedure e consentendo al medico un controllo assoluto.

Controlla agevolmente

La maniglia di flottazione ergonomica è come un’estensione della mano. Il medico controlla perfettamente i movimenti con sorprendente facilità, morbidezza e precisione. Il modulo di controllo integrato (opzionale), che combina True Free Float™ e funzioni di controllo manuale, aumenta ulteriormente le prestazioni. Tutto, in una mano.



Risparmia tempo intraoperatorio

muovendosi in modo rapido, delicato e fermandosi con precisione sull’anatomia di interesse.

Semplifica il flusso di lavoro

chirurgico riducendo la necessità di riposizionamento dell’arco C.

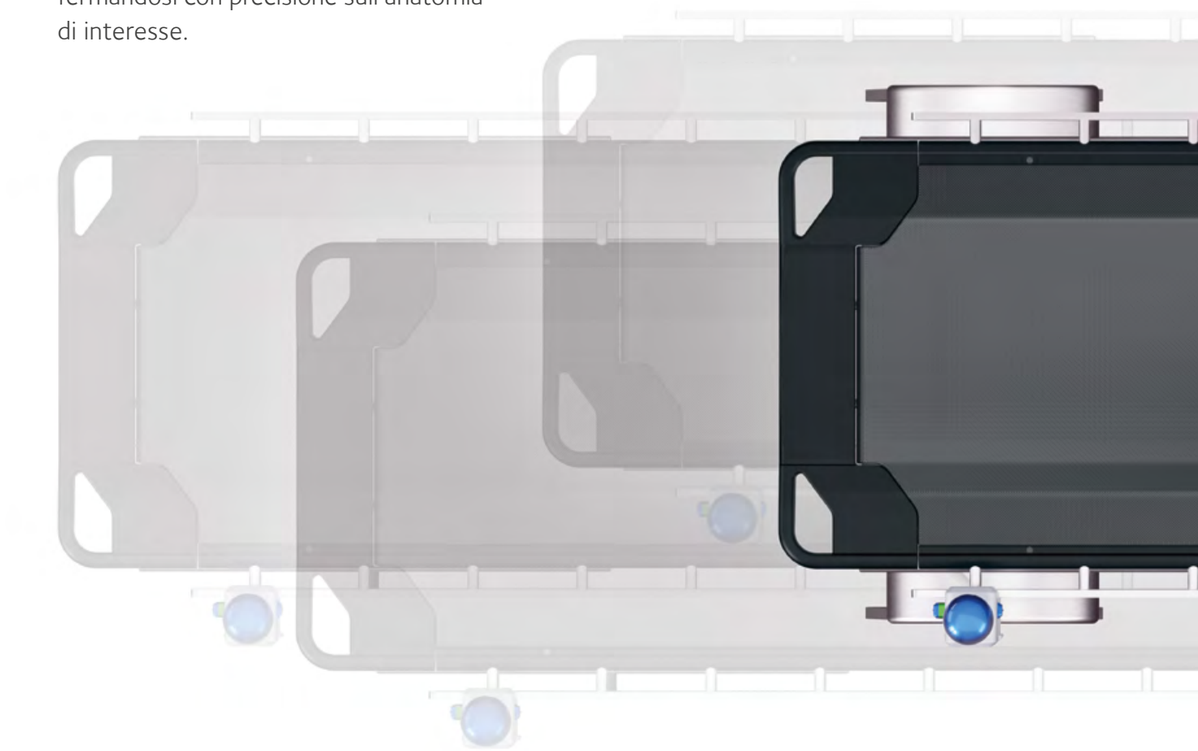

Acquisisci immagini continue dalla testa ai piedi

con l’eccezionale flottazione longitudinale di 90 cm, 25 cm flottazione laterale, 93,4 cm flottazione diagonale.

Movimenti innovativi. Con i nuovi motori elettrici, imagiQ3™ Legacy offre movimenti rapidi, morbidi e silenziosi per la regolazione dell'altezza, ISO-Roll™ brevettato, Trendelenburg aumentato e Posizione Zero. Le numerose caratteristiche di sicurezza aiutano a prevenire manovre e movimenti non sicuri. Operare con fiducia.



fino a **10 giorni**

Batterie superiori per un uso prolungato

Il tavolo può essere utilizzato con alimentazione a batteria fino a 10 giorni (a seconda del modello). Dotato di batterie al litio a ricarica rapida, è sempre pronto all'uso anche durante la ricarica.



40 (dB)*

Movimenti silenziosi per una migliore concentrazione

I movimenti morbidi e silenziosi di imagiQ3™ Legacy contribuiscono a creare un ambiente migliore, facilitando la concentrazione del personale in sala operatoria.
*stima effettuata su uso normale



10+ funzioni

Controllo manuale robusto con funzioni di sicurezza

Robusto e semplice, il controllo manuale retroilluminato include un Indicatore di Posizione Sicura e un pulsante rapido Trendelenburg per le emergenze, completando le funzionalità di sicurezza del tavolo.

ISO-Roll™ Brevettato

La tecnologia brevettata ISO-Roll™ con inclinazione di 15° mantiene l'immagine focalizzata durante il riposizionamento del paziente, anche in posizione completamente inclinata. Rimanere sull'obiettivo senza dover riposizionare l'arco a C riduce l'esposizione alle radiazioni.



Elettrotecnica per movimenti più precisi



Ampio Trendelenburg

Anche con una capacità di carico di 300 kg, imagiQ3™ Legacy offre 25° Trendelenburg e 21° Trendelenburg inversa.

Progettato per durare. L’imagiQ3™ Legacy dispone di parti intelligenti e caratteristiche avanzate, come l’integrazione dei servizi che rende più facile e veloce mantenere e riparare. Con la sua alta qualità, il tavolo assicura una perfetto flusso di lavoro senza stress per il personale clinico e il team biomedico.

Qualità premium

Innovativi tavoli operatori progettati e prodotti in Svezia dal 1841, STILLE assicura sempre un design affidabile e ingegnoso, dalle guide laterali in acciaio inossidabile estremamente robuste alla fibra di carbonio brevettata fino alle tecnologie integrate.

Lunga garanzia

Poiché una garanzia significativa dice molto della eccellente durata dei tavoli, imagiQ3™ Legacy è coperto da 4 anni di garanzia sulle parti (UE/RoW esteso).

Il nostro impegno

Creato con un approccio sostenibile, imagiQ3™ Legacy consente il riutilizzo della maggior parte degli accessori imagiQ2™. Include una batteria con durata tecnica più lunga e cavi universali con connettori plug-and-play.





Contatta direttamente il nostro team di supporto. › Concediti l’accesso temporaneo al tavolo tramite l’app Service Integration › Ottieni un’analisi rapida e ricerca soluzioni

Risparmia tempo e denaro con un servizio e una riparazione ancora migliori

Collega il tuo tavolo con la rivoluzionaria funzione di integrazione dei servizi. Monitora la condizione del tavolo e lascia che i nostri ingegneri ti assistano con la risoluzione dei problemi a distanza senza indugio. Questa tecnologia innovativa può ridurre in modo significativo la necessità di diagnosi e riparazioni in loco. Semplice da usare, basta collegare il tavolo con uno smartphone tramite un accesso Bluetooth sicuro.

Codice QR per un rapido accesso alla pagina di supporto

E’ sufficiente scansionare il codice QR con uno smartphone e accedere alle informazioni della pagina di supporto - inclusi numero di serie, numeri di parti, risorse multimediali e azioni della pagina di supporto per segnalare un problema.



La perfezione è una questione di dettagli.
Scopri la potenza di imagiQ3™ Legacy.

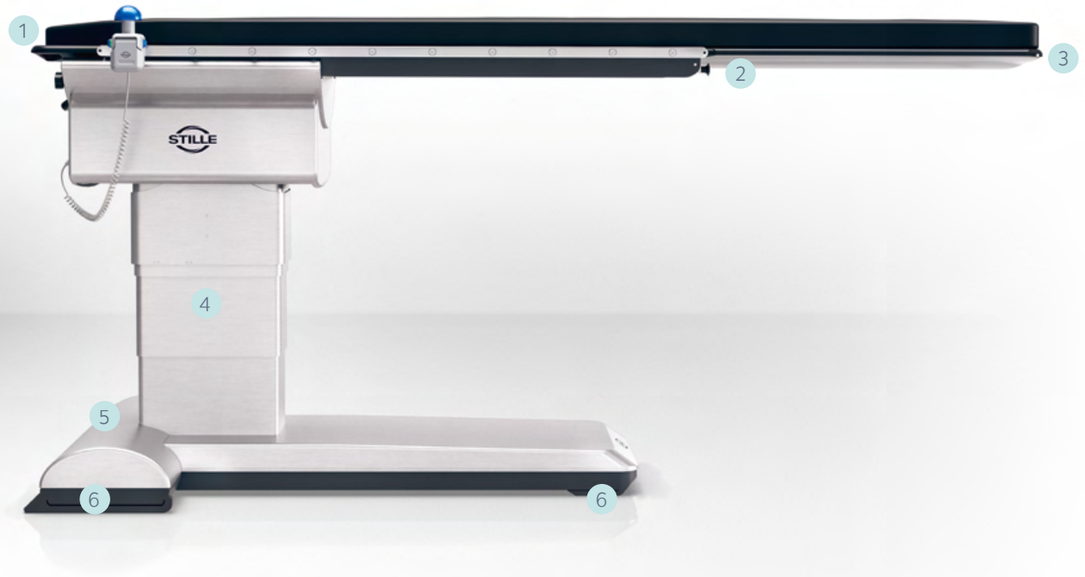

1.
6 cm di spessore materasso comfort
con proprietà antistatiche e scarico della pressione

2.
Guide laterali in acciaio inossidabile
meno soggetti a danni rispetto alle guide laterali in fibra di carbonio

3.
Piano del tavolo in fibra di carbonio curvato
garantire comfort, stabilità e riduzione della dose di raggi X

4.
Rivestimento colonna in acciaio inossidabile
igienico e altamente resistente, il migliore della categoria per la resistenza alla compressione e alla flessione

5.
Rivestimento controlli emergenza
per maggiore sicurezza: controllo manuale di riserva e regolazione manuale posizione Trend / CPR

6.
Quattro ruote girevoli retrattili
parcheggiare il tavolo sulla propia base per una stabilità ottimale, permettendo CPR e chirurgia open

		imagiQ3™ Legacy
Codice	EU/RoW, 2-modello batteria	550-1702
	EU/RoW, 3-modello batteria	550-1703
Piano del Tavolo	lunghezza	240 cm
	larghezza	55 cm
	lunghezza radiolucente	
	con estensione 3D	199,5 cm
	senza estensione	169,5 cm
	Lunghezza d'immagine 360°	
	con estensione 3D	110,5 cm
	senza estensione	80,5 cm
	sostituibile	✓
True Free Float™	longitudinale	90 cm
	laterale	25 cm
	diagonale	93,4 cm
	blocco flottazione	Sistema di bloccaggio rapido STILLE
Movimenti motorizzati	regolazione altezza	71-109 cm
	Trendelenburg	+25° / -21°
	ISO-Roll™	+15° / -15°
Carico di lavoro sicuro in qualsiasi posizione del tavolo	paziente alla fine dell'estremità 3	300 kg
	paziente all'estremità opposta 1	150 kg
Guide laterali	fisse e standardizzate	142,5 cm
Dimensioni tavolo	lunghezza	240 cm
	larghezza	77,2 cm
	altezza	71-109 cm
Trasporto	ruote e sterzo	4 ruote retrattili e girevoli
	maniglie di trasporto	✓
	trasporto paziente	✓
Sorgente alimentazione 100-250 Volts	alimentazione diretta CA	✓
	Li-ion batteria DC potenza	✓
Garanzia	EU/RoW, standard	2 anni su parti e manodopera
	EU/RoW, estesa	4 anni sulle parti, 2 anni sulla manodopera

Mantenere il meglio, migliorare il resto. Risparmia utilizzando nuovamente gli accessori imagiQ2™ o quelli montati su guida laterale. Il catalogo degli accessori imagiQ3™ Legacy è disponibile per personalizzare il vostro tavolo.

STILLE – Surgical perfection. For life.

Stille è una delle più antiche aziende di dispositivi medici al mondo, con oltre 180 anni di esperienza. In STILLE sviluppiamo, produciamo e vendiamo strumenti chirurgici e tavoli chirurgici per medici di tutto il mondo.

Tavoli Chirurgici

Offriamo speciali tavoli per procedure mini-mamente invasive, con prezzi, sicurezza e caratteristiche ottimizzate sia per ambienti ospedalieri che ambulatoriali.

I tavoli mobili per imaging chirurgica STILLE Medstone contribuiscono a migliorare l'efficienza in sala operatoria, offrendo allo stesso tempo soluzioni di valore con qualità e affidabilità.

Il tavolo di imaging chirurgica STILLE imagiQ3™, con funzionalità a bassa radiazione, è ottimizzato per la Sala operatoria ibrida, oltrechè per procedure periferiche e interventistiche.

Strumenti Chirurgici

Offriamo una gamma completa di strumenti forgiati e fatti a mano per tutti i campi della chirurgia aperta, con particolare attenzione alla chirurgia cardiovascolare, plastica ricostruttiva ed estetica.

I nostri strumenti vantano un design delicato, una durata leader nel settore e una sensazione unica che ha reso STILLE un fornitore noto e altamente rispettato dai chirurghi di tutto il mondo.

Scopri di più su **www.stille.se**

STILLE AB
Ekbacken 11
SE-644 30 Torshälla
Svezia
+46 8 588 580 00
sales@stille.se
www.stille.se

STILLE Surgical Inc.
840 Parkview Blvd
Lombard, IL 60148
U.S.A.
1.800.665.1614
sales.us@stille.se
www.stille.se/us

STILLE
Surgical perfection. For life.

I prodotti potrebbero non essere disponibili in tutte i Paesi. Per ulteriori informazioni sulla disponibilità di mercato, rivolgersi al proprio rappresentante STILLE. Questo documento descrive correttamente i dispositivi al momento della stampa del documento. Per eventuali modifiche, consultare sempre il manuale d'uso. Le immagini dei prodotti mostrati sono a scopo illustrativo e potrebbero non essere rappresentazione esatta del prodotto.
Le dimensioni descritte in questo documento possono variare con una tolleranza di ±2,0° per gli angoli, ±1,25 cm per le lunghezze.

Doc ID: 950-G550-0001-IT-02 – STILLE imagiQ3™ Legacy brochure © 2026-09-17 STILLE. Tutti i diritti riservati.